PRZEKRÓJ PRZEZ CHODNIK I MIEJSCA POSTOJOWE NA ODCINKU OD PIK 0+206 DO 0+351,

SKALA 1:20

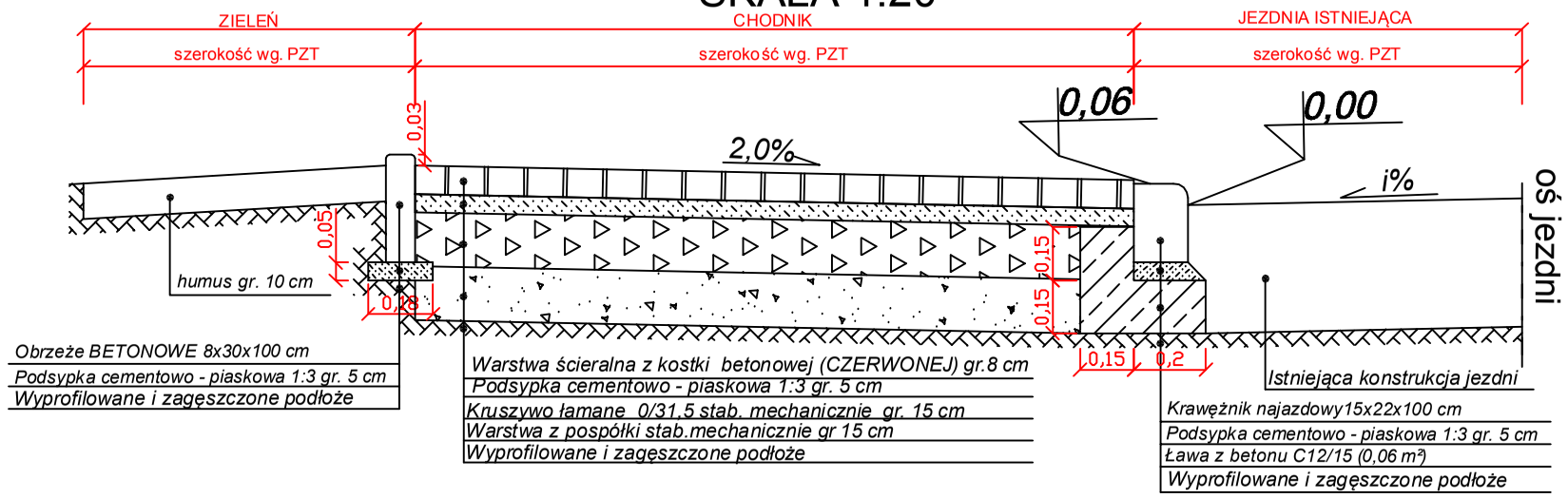

POŁĄCZENIE WPUSTU ULICZNEGO Z NAWIERZCHNIĄ JEZDNI I CHODNIKA

SKALA 1:20

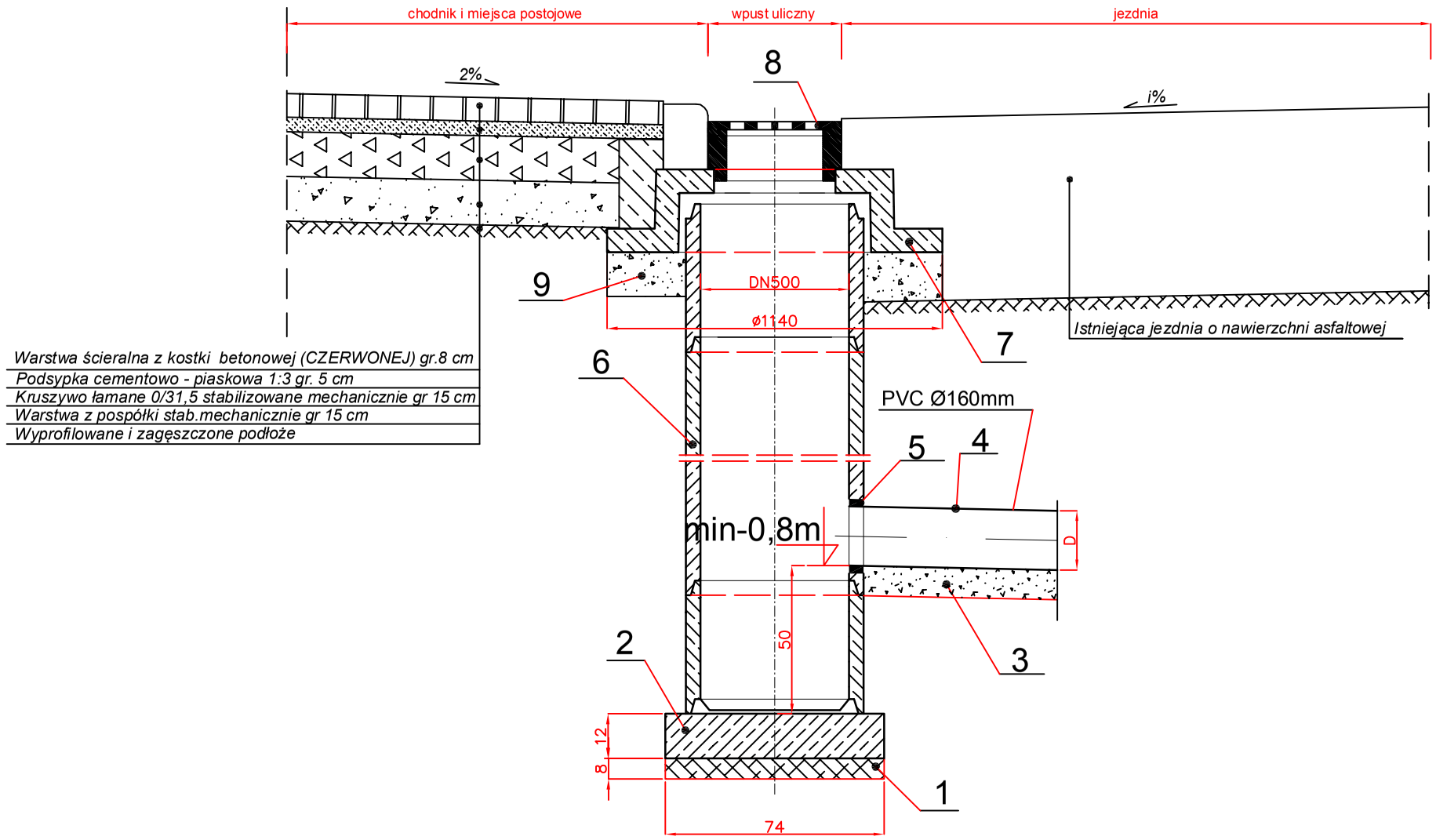

PRZEBUDOWA DROGI POWIATOWEJ NR 4346W BUDOWA CHODNIKA I MIEJSC POSTOJOWYCH WRAZ Z ELEMENTAMI ODWODNIENIA PRZY UL. M.KONOPNICKIEJ W STRACHÓWCE GMINA STRACHÓWKA

PROJEKT BUDOWLANY

Temat rysunku:
SZCZEGÓŁY KONSTRUKCYJNE

Inwestor:
GMINA STRACHÓWKA
ul. C.K. Norwida 6
05 - 282 Strachówka

Lokalizacja:
Powiat wołomiński
Gmina Strachówka
dz. nr ew.: 137
Obręb ewidencyjny Strachówka

Projektował:
mgr inż. **ROBERT ROSIŃSKI**
Upr. Nr: MAZ/0140/POOD/12

Data: wrzesień 2014 r.	Branża: **Drogowa**
Skala: 1:20	Rysunek nr: **D - 4.3**

ROSBUD ROBERT ROSIŃSKI
07-202 Wyszków, ul. Generała Kazimierza Pułaskiego 18 C,
tel./fax 29 742 20 82,
e-mail:biuro@rosbud.pl